FAVS
Scientific Equipment
di Gnudi Andrea e Antonella S.r.l.
Tel. 051501153
www.favs.it • info@favs.it

MODULO ASPIRANTE ASALAIR COMBI

600 COMBI
600/A COMBI: CODICE 29940020
600/B COMBI: CODICE 29940023
600 COMBI HEPA: CODICE 29940040

1200 COMBI
1200/A COMBI: CODICE 29940021
1200/B COMBI: CODICE 29940024
1200 COMBI HEPA: CODICE 29940015

1800 COMBI
1800/A COMBI: CODICE 29940022
1800/B COMBI: CODICE 29940025
1800 COMBI HEPA: CODICE 29940043

COMBI/A: FILTRO A CARBONI ATTIVI PER SOSTANZE GENERICHE

COMBI/B: FILTRO A CARBONI IMPREGNATO PER SOSTANZE SPECIALI

COMBI HEPA: FILTRO AD ALTA EFFICIENZA HEPA (HIGH EFFICIENCY PARTICULATE AIR)

ASAL s.r.l. Via Firenze n° 37 - 20063 Cernusco s/N (MI) - Italy
Tel. +39 02/92.10.23.34 - Fax +39 02/92.10.48.66
Http://www.asal.it – e-mail: info@asal.it
Ci riserviamo il diritto di apportare senza preavviso tutte le modifiche necessarie per il miglioramento del prodotto

ASAL s.r.l. Via Firenze n° 37 - 20063 Cernusco s/N (MI) - Italy
Tel. +39 02/92.10.23.34 - Fax +39 02/92.10.48.66
Http://www.asal.it – e-mail: info@asal.it
Ci riserviamo il diritto di apportare senza preavviso tutte le modifiche necessarie per il miglioramento del prodotto

Modello 600 Combi – 1200 Combi – 1800 Combi

Designed, built and tested following the European Directive:

2014-35-UE (low voltage directive)
2014-30-UE (emc directive)
2006/42/CE (machinery directive)
CEI EN 61010-1:2010
UNI EN 14175-1-2-3:2003

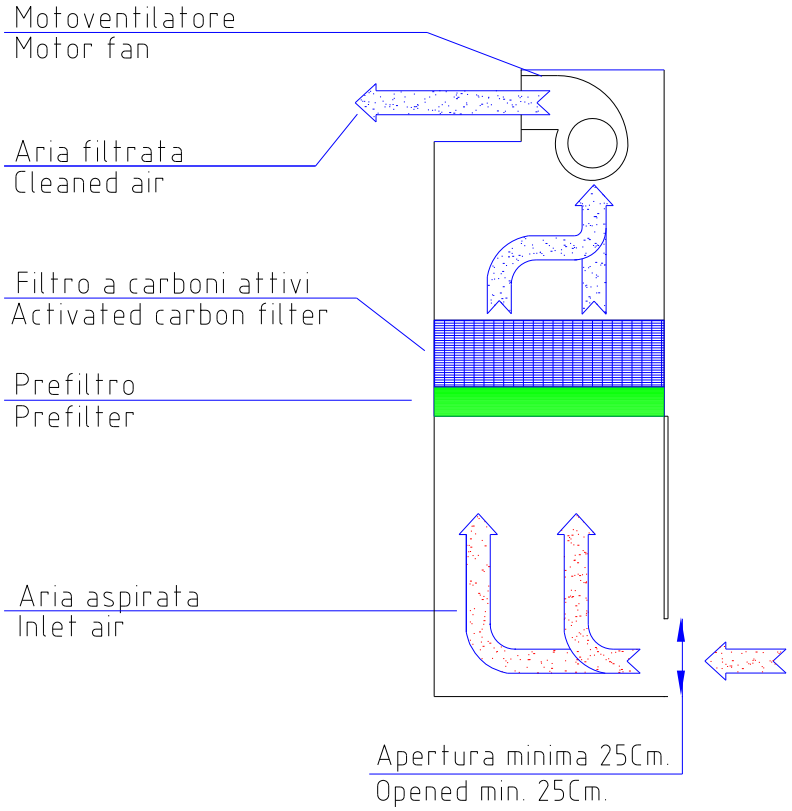

DESCRIZIONE

Il modulo aspirante modello 600-1200-1800 Combi è una cappa chimica aspirante da banco a filtrazione molecolare, con filtro a carbone attivo.
E' una cabina ottima per la protezione del personale e dell'ambiente, è indicata per manipolazioni di sostanze organiche e inorganiche che producono vapori tossici o maleodoranti trattiene infatti nel suo filtro a carbone attivo tutte le molecole dannose alla respirazione e all'ambiente, non protegge però il prodotto in essa manipolato dalla contaminazione esterna.

Può essere impiegata in tutti i casi in cui non sia indispensabile proteggere il prodotto dall'aria presente in laboratorio (es. apertura di campioni biologici da analizzare, manipolazioni di sostanze organiche e inorganiche che producono vapori tossici o maleodoranti, come protezione per centrifughe o apparati a rischio di aerosol, ecc.).

Il filtro a carbone attivo per sostanze generiche (TIPO A) assorbe la maggior parte degli idrocarburi alifatici e aromatici, solventi, vapori organici, chetoni, alcoli, acidi organici, esteri, alogeni, odori sgradevoli, composti solforati.
Per altre sostanze quali ammoniaca, aldeide e derivati, gas acidi, iodio, mercurio, ordinare la cappa con filtro a carbone impregnato per una di queste sostanze (TIPO B).

Per la scelta del filtro da ordinare, vedi TABELLA DI ADSORBIMENTO CARBONI nelle pagine successive.
Vi ricordiamo che nella scelta del tipo di filtro a carbone da utilizzare nelle cappe aspiranti, Asal SRL da delle indicazioni di massima derivanti da informazioni ricevute dal cliente che può scegliere tra 5 tipologie di filtri a carbone:
- per vapori organici e inorganici (alcool, solventi, coloranti, ecc)
- per gas acidi
- per mercurio
- per ammoniaca
- per iodio
- per aldeide, formaldeide

Asal srl declina ogni responsabilità per eventuali incidenti dovuti a reazioni chimiche, esplosioni o intossicazioni che possono essere causati da una scelta non corretta del tipo di carbone o da un uso improprio della cappa aspirante.

Costruzione in acciaio con verniciatura antiacida a polvere, RAL 9010.

Può essere installata su qualsiasi banco. Il piano di lavoro è una bacinella di acciaio inox Aisi 316L 2B satinato, estraibile, che permette l'alloggiamento della cappa anche su vasche o lavelli.

NOVITA'

Possibilità di ordinare il piano di lavoro in POLIPROPILENE BIANCO O IN GRES CERAMICO MONOLITICO ad alta resistenza agli acidi, alcali, basi e alte temperature. A richiesta con vasca e scarico.

Contattateci per scegliere il filtro e il piano di lavoro più idonei alle vostre esigenze.

CARATTERISTICHE

- 600 Combi filtro a carboni attivi: 10 Kg.
- 1200 Combi filtro a carboni attivi: 10+10 Kg.
- 1800 Combi filtro a carboni attivi: 10+10+10 Kg
- Prefiltro estraibile in materiale sintetico classe ePM10 50% secondo EN ISO 16890:2016

- Struttura portante in lamiera e profilati d'acciaio, con verniciatura antiacida a polvere, RAL 9010.
- Area di lavoro con piano a bacinella estraibile in acciaio AISI 316L 2B satinato
- Pannelli laterali e frontale in plexiglas.
- Altezza apertura frontale mm. min. 250 – 600 max.

- Contatto per regolazione aria in aspirazione in funzione dell'apertura frontale: consente di mantenere costante la barriera frontale di protezione.
- Comando di aspirazione a due velocità.
- Comando emergenza massima velocità.
- Pannello comandi in policarbonato antigraffio con tastiera a membrana, circuito elettronico su microprocessore.

- Contaore digitale di funzionamento del filtro con un massimo di 9999 ore
- Presa di servizio esterna alla zona di lavoro, max 440 W
- Contaore digitale di funzionamento della presa di servizio con un massimo di 9999 ore e possibilità di programmarne, in ore e minuti, il funzionamento tramite timer con un massimo di 99 ore e 59 minuti. Segnale di avviso acustico (3 bip) a fine conteggio.
- In caso di mancata tensione, durante l'utilizzo della presa di servizio: al ritorno della tensione il comando presa lampeggia, il display lampeggia e indica il tempo rimasto prima dell'interruzione. Premere il comando presa per riattivare il conteggio alla rovescia.

- Elettroventilatori a basso rumore di fondo (n°1 per 600 Combi, n°2 per 1200 Combi, n°3 per 1800 Combi), con possibilità di regolare la velocità del flusso di aria, conforme a EN 60335-1, EN 50178 e EN 60950, approvazioni VDE, CE, UL.

- Illuminazione 600 Combi: N°1 lampada LED 5W - 750 Lux, esterna alla zona di lavoro.
- Illuminazione 1200 Combi: N°2 lampada LED 5W - 750 Lux, esterne alla zona di lavoro.
- Illuminazione 1800 Combi: N°3 lampada LED 5W - 750 Lux, esterne alla zona di lavoro.

- Sul pannello superiore della cappa, attacco con portagomma, per esecuzione del test sulla saturazione del filtro a carboni.
- Rumorosità ≤ 60 Db (A).
- Possibilità di inserire un secondo filtro (a carboni attivi o hepa).
- Altezza d'ingombro massima con convogliatore aria Ø150 mm (Ø 200 mm for 1800 Combi) e supporto: mm 2300.

ASAL s.r.l. Via Firenze n° 37 - 20063 Cernusco s/N (MI) - Italy
Tel. +39 02/92.10.23.34 - Fax +39 02/92.10.48.66
Http://www.asal.it – e-mail: info@asal.it
Ci riserviamo il diritto di apportare senza preavviso tutte le modifiche necessarie per il miglioramento del prodotto

DATI TECNICI SPECIFICI

COMBI	Dimensioni area di lavoro LxPxA mm.	Capacità bacinella litri	Dimensioni d'ingombro LxPxA mm	Dimensioni d'ingombro con convogliatore aria LxPxA mm	Volume d'aria filtrato m³ / h	Velocità media dell'aria m/s	Peso Kg.
600	600x700x 900	6.3	680x780x 1540 (con supporto 750x780x2340)	680x780x 1670 (con supporto 750x780x2470)	330	0.5	92
1200	1200x700x 900	12.5	1280x780x 1540 (con supporto 1300x780x2340)	1280x780x 1670 (con supporto 1300x780x2470)	600	0.5	150
1800	1800x700x 900	19	1880x780x 1540 (con supporto 1900x780x2340)	1880x780x 1670 (con supporto 1900x780x2470)	1000	0.5	210

DATI ELETTRICI

COMBI	Alimentazione elettrica	Assorbimento	Fusibili di protezione	Presa di collegamento rete
600	230 V - 50 Hz.	140 W + 440 W	2 x 5 AF (5 x 20) mm.	10 A
1200	230 V - 50 Hz.	280 W + 440 W	2 x 5 AF (5 x 20) mm.	10 A
1800	230 V - 50 Hz.	420 W + 440 W	2 x 5 AF (5 x 20) mm.	10 A

N.B. SICUREZZA

I componenti elettrici, i cablaggi degli interruttori e delle prese elettriche posti all'interno del quadro comandi sono isolati dal flusso dell'aria per evitare inconvenienti qualora si facessero manipolazioni con materiali infiammabili all'interno della cabina.

ASAL s.r.l. Via Firenze n° 37 - 20063 Cernusco s/N (MI) - Italy
Tel. +39 02/92.10.23.34 - Fax +39 02/92.10.48.66
Http://www.asal.it – e-mail: info@asal.it
Ci riserviamo il diritto di apportare senza preavviso tutte le modifiche necessarie per il miglioramento del prodotto

PANNELLO COMANDI

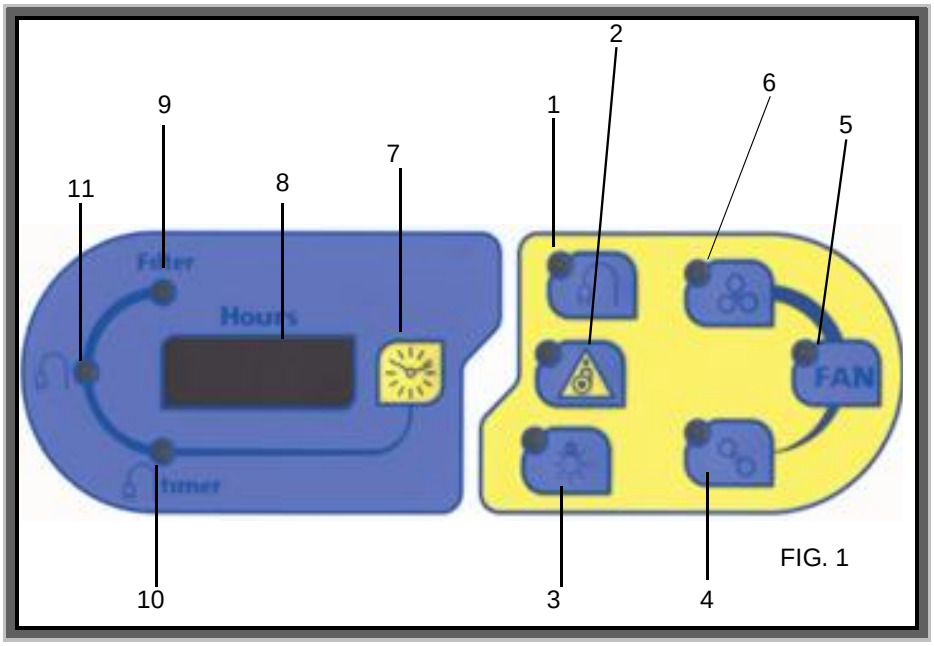

FIG. 1

1 Comando presa ausiliaria
2 Comando Emergenza massima aspirazione
3 Comando illuminazione
4 Comando velocità minima del motore
5 Comando motore
6 Comando velocità massima del motore
7 Commutazione visualizzazione tempo filtro-presa ausiliaria
8 Display visualizzazione tempi
9 Visualizzazione ore funzionamento filtro, max 9999 ore
10 Visualizzazione timer presa di servizio, max 99 ore e 59 minuti
11 Visualizzazione ore funzionamento della presa di servizio, max 9999 ore

1 Ventilatore
2 Staffa
3 Filtro a carboni attivi
4 Prefiltro

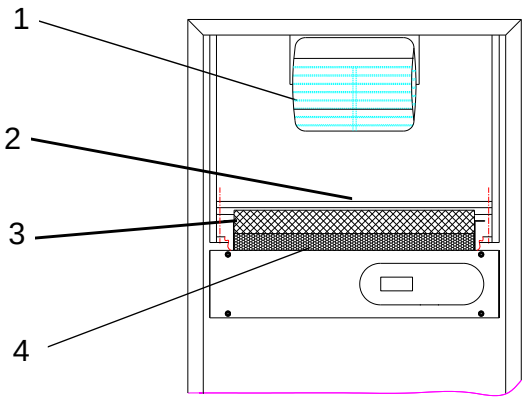

ASAL s.r.l. Via Firenze n° 37 - 20063 Cernusco s/N (MI) - Italy
Tel. +39 02/92.10.23.34 - Fax +39 02/92.10.48.66
Http://www.asal.it – e-mail: info@asal.it
Ci riserviamo il diritto di apportare senza preavviso tutte le modifiche necessarie per il miglioramento del prodotto

TABELLA DI ADSORBIMENTO CARBONI ATTIVI

1) Sostanze con elevata capacità di adsorbimento da parte dei carboni attivi (20-50%)

Acetato di amile
Acetato di butile
Acetato di cellosolve
Acetato di etile
Acetato di isopropile
Acetato di metilcellosolve
Acetato di propile
Aceto
Acetofenone
Acido acrilico
Acido butirrico
Acido caprillico
Acido carbolico
Acido lattico
Acido propionico
Acido urico
Acido valerianico
Acrilato di etile
Acrilato di metile
Acrilonitrile
Adesivi
Alcole benzilico
Alcool amilico
Alcool butilico
Alcool etilico
Alcool isopropilico
Alcool propilico
Aldeide atrica
Amilacetato
Anidride acetica
Anilina
Antisettici
Argon
Aromi di cibo
Asfalto, fumi

Benzaldeide
Benzene
Benzina
Benzolo
Bisolfuro di carbonio
Bromo
Bromoformio
Butanolo
Butilcellosolve

Caproaldeide
Canfora
Carta deteriorata
Catrame
Cellosolve
Chinolina
Cicloesano
Cicloesanolo
Cicloesanone
Cicloesene
Clorobenzene
Clorobenzolo
Clorobutadiene
Cloroformio
Cloronitropropano
Cloropicrina
Cloruro di butile
Cloruro di metilene
Cloruro di propile
Combustibili liquidi
Compositi solforati
Creosoli o/m/p
Crotonaldeide

Decano
Detergenti
Dibromoetano
Diclorobenzene
Diclorobenzolo
Diclorodifluorometano
Dicloroetano
Dicloroetilene
Diclorometano
Dicloromonofluorometano
Dicloronitroetano
Dicloropropano
Diclorotetrafluoroetano
Dicloruro di etilene
Dietilchetone
Dimetilanilina
Diossano
Dipropilchetone

Eptano
Eptene
Etere amilico
Etere butilico
Etere dicloroetilico
Etere isopropilico
Etere propilico
Elibenzolo
Etilacetato
Etilacrilato
Etilbenzene
Etilene
Etilformiato
Etilsilicato

Fenolo
Fertilizzanti
Freon 11
Freon 12
Freon 114
Frutta
Fumi diesel
Fumi sigaretta
Fumi vernici
Furfurolo

Iodioformio

Kerosene

Lisolo
Lubrificanti, grassi, oli

Mentolo
Mercaptani
Metilacetato
Metilacrilato
Metilcellosolve
Metilcicloesano
Metilcicloesanolo
Metilcicloesanone
Metilcloroformio
Metile
Metiletilchetone (butanone)
Metilformiato
Metilmetacrilato
Monoclorobenzene
Monofluorotricloromet ano
Monomero di stirene

Nafta
Naftalina
Nicotine
Nitrobenzene
Nitrobenzolo
Nitroetano
Nitroglicerina
Nitrometano
Nitropropano
Nitrotoluene
Nonano

Odori corporei
Odori di combustione
Odori di cucina
Odori di fogna
Odori di liquori
Odori di ospedali
Odori di pesce
Odori di putrefazione
Ossido di metile
Ossido di mesitile
Ottano
Ozono

Palmitico
Paradiclorobenzene
Pentanone
Percloroetilene
Pesticidi
Piridina
Propil acetato
Propilcloruro
Propilmercaptano
Putrescina

Resine

Solfuro di etile
Stirolo
Stirene

Tetrabromoetano
Tetracloroetano
Tetraclorotilene
Tetracloruro di carbonio
Tiofene
Toluene
Toluidina
Trementina
Tricloroetano
Tricloroetilene
Trielina

Urea

Valerico
Vapori di vernice
Valeraldeide

Xilene
Xilolo

ASAL s.r.l. Via Firenze n° 37 - 20063 Cernusco s/N (MI) - Italy
Tel. +39 02/92.10.23.34 - Fax +39 02/92.10.48.66
Http://www.asal.it – e-mail: info@asal.it
Ci riserviamo il diritto di apportare senza preavviso tutte le modifiche necessarie per il miglioramento del prodotto

2) Sostanze con buona capacità di adsorbimento da parte dei carboni attivi (10-25%)

Acetone
Acetato di metile
Acido acetico
Acido cianidrico
Acido formico
Acido iodidrico
Alcool metilico - metanolo
Aldeide propionico
Anidirde solforica
Arsenico

Bromuro di etile
Bromuro di metile
Butadiene
Butiraldeide

Carbonio disolfito
Cloro
Cloruro di etile
Cloruro di metile
Cloruro di vinile

Diclorodifluorometano
Diclorotetrafluoroetano
Dietilammina
Dimetilsolfato

Esano
Esilene
Etanolo
Etere
Etere etilico
Etere metilico
Etilmercaptano

Fluorotricloromet ano
Formiato di etile
Formiati di metile
Fosgene
Freon
Furano

Glicole etilenico
Gomma

Idrogeno solforato
Isoprene
Isopropanolo

Mercaptonezene
Metilbromuro
Metilcloruro
Metilmercaptano
Monofluorotricloromet ano

Odori di macellazione

Pentano
Pentene
Piombo
Piridina
Pirrolo
Propionaldeide

Solfato dimetilico
Solfuro di carbonio
Solventi vari

Vinilcloruro

3) Sostanze con poca capacità di adsorbimento da parte dei carboni attivi (< 15%)

Utilizzare carboni impregnati:
Aldeide e derivati (5/15%)
Mercurio (5/15%)
Gas acidi (5/15%)
Ammoniaca (5/15%)
Iodio (5/15%)

Acetaldeide (aldeide e derivati)
Aceto nitrile (ammoniaca e derivati)
Acido bromidrico (gas acidi)
Acido cloridrico (gas acidi)
Acido fluoridrico (gas acidi)
Acido nitrico (gas acidi)
Acido solforico (gas acidi)
Acroleina (aldeide e derivati)
Aldeide valerica (aldeide e derivati)
Ammine (ammoniaca e derivati)
Ammoniaca (ammoniaca e derivati)
Anidride carbonica (gas acidi)
Anidride solforosa (gas acidi)
Arsina (gas acidi)

Biossido d'azoto (gas acidi)
Biossido di zolfo (gas acidi)
Bromuro di etidio (gas acidi)
Bromopropano (gas acidi)
Butano (gas acidi)
Butene (gas acidi)

Dietilammina (ammoniaca e derivati)
Dimetilammina (ammoniaca e derivati)

Etilammina (ammoniaca e derivati)

Formaldeide(aldeide e derivati)
Fosfina (gas acidi)

Gas solforosi (gas acidi)

Iodio (iodio)

Ossido di carbonio (gas acidi)
Ossido di etilene (gas acidi)

Propano (gas acidi)
Propene (gas acidi)
Propilbromuro (gas acidi)

Seleniuro di idrogeno (gas acidi)
Solfuro di idrogeno (gas acidi)

Zolfo (gas acidi)

4) Sostanze non adsorbibili da parte dei carboni attivi

Acetilene
Acido carbonico
Diossido di zolfo
Etano
Etilene
Idrogeno
Metano
Metilbutilchetone
Monossido di carbonio
Triossido di zolfo

ACCESSORI A RICHIESTA

- Doppia parete di fondo e cielino superiore in PVC bianco per facilitare l'aspirazione dell'aria. Consigliati durante l'utilizzo sotto cappa di vapori pesanti
  Le dimensioni utili del piano di lavoro diventano LxPxA mm:

  – 600 Combi: 600x600x900 mm
  – 1200 Combi: 1200x600x900 mm
  – 1800 Combi: 1800x600x900 mm

- Raccordo convogliatore scarico esterno aria Ø 150 mm. (Ø 200 per 1800/R Combi) con griglia antivento per lo scarico all'esterno dell'aria trattata. Nella versione con certificazione UNI EN 14175-1-2-3:2003 la cappa è dotata di serie di raccordo convogliatore.

- Rubinetto 3/8" Acqua (collo cigno).
- Rubinetto miscelatore acqua calda/fredda con doccetta estraibile
- Rubinetto 3/8" Aria/vuoto
- Rubinetto 3/8" Azoto/ Ossigeno / Argon / Gas inerti / Formalina / Anidride carbonica (max pressione 10 bar).
- Rubinetto 3/8" Gas (max pressione 2 bar).

- Presa di corrente supplementare esterna nr. 3 posti (schuko e/o italiana).

ASAL s.r.l. Via Firenze n° 37 - 20063 Cernusco s/N (MI) - Italy
Tel. +39 02/92.10.23.34 - Fax +39 02/92.10.48.66
Http://www.asal.it – e-mail: info@asal.it
Ci riserviamo il diritto di apportare senza preavviso tutte le modifiche necessarie per il miglioramento del prodotto

- Piano di lavoro in polipropilene bianco o in gres ceramico monolitico ad alta resistenza agli acidi, alcali, basi e alte temperature. A richiesta con vasca e scarico.

- Vasche in acciaio inox con scarico acqua:

  (LxPxA mm. 240x135x150 - Lt. 4,1)
  (LxPxA mm. 300x330x200 - Lt. 19) – solo per 1200 Combi e 1800 Combi
  (LxPxA mm. 500x300x200 - Lt. 30) – solo per 1200 Combi e 1800 Combi

- Vasca in polipropilene con scarico acqua (LxPxA 250x100x150 mm – Lt. 3.8).
- Coperchio inox o polipropilene mm. 265x165 per vasche
- Altre vaschette e coperchi per vaschette a richiesta.

- Supporto senza piano, per cappa accessoriata con rubinetto 3/8“ verde per acqua, vasca in acciaio inox con scarico, sul lato destro del piano di lavoro.
  Dimensioni LxPxA:
  – 600 Combi - 750x700x800 (830 con ruote) mm.
  – 1200 Combi - 1300x700x800 (830 con ruote) mm.
  – 1800 Combi - 1900x700x800 mm.

- Kit 4 ruote per supporto cappa (solo per 600 Combi-1200 Combi).

- Cassettiera metallica a 3 cassetti con ruote, LxPxA mm. 425x530x525, da inserire sotto il supporto.

ASAL s.r.l. Via Firenze n° 37 - 20063 Cernusco s/N (MI) - Italy
Tel. +39 02/92.10.23.34 - Fax +39 02/92.10.48.66
Http://www.asal.it – e-mail: info@asal.it
Ci riserviamo il diritto di apportare senza preavviso tutte le modifiche necessarie per il miglioramento del prodotto

SOLO PER 600/1200 COMBI

- Chiusura frontale inox
- Chiusura frontale plexiglass
- Chiusura frontale plexiglass con guanti e prefiltro

- Tavolo per cappa 600 con piano in bilaminato antigraffio LxPxA: 750x750x830 (860 con ruote) mm.
- Tavolo per cappa 1200 con piano in bilaminato antigraffio LxPxA: 1400x800x830 (860 con ruote) mm.
- Kit 4 ruote per tavoli.

SONO INOLTRE DISPONIBILI I SEGUENTI TIPI DI FILTRI:

- Filtro a carboni attivi impregnati per Iodio, Mercurio, Formaldeide, Ammoniaca, Gas Acidi.
- Filtro assoluto Hepa (High efficiency particulate air) testati M.P.P.S secondo normative C.E.N. 1822 con efficienza globale 99.995% classe H14, da inserire tra l'area di lavoro e filtro a carboni attivi.

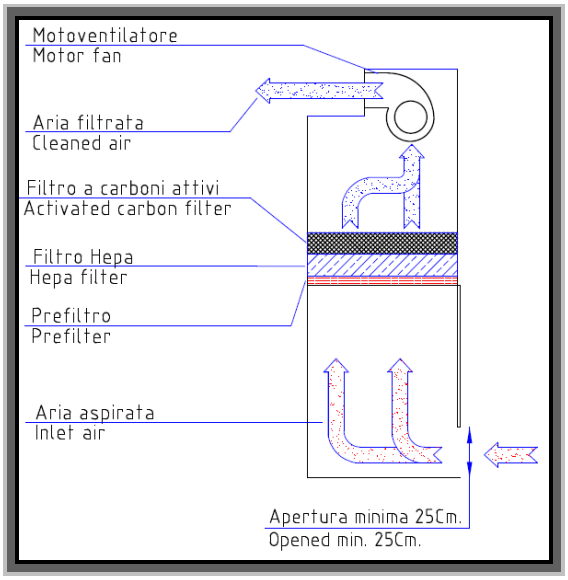

ASAL s.r.l. Via Firenze n° 37 - 20063 Cernusco s/N (MI) - Italy
Tel. +39 02/92.10.23.34 - Fax +39 02/92.10.48.66
Http://www.asal.it – e-mail: info@asal.it
Ci riserviamo il diritto di apportare senza preavviso tutte le modifiche necessarie per il miglioramento del prodotto

DICHIARAZIONE DI CONFORMITA' UE
EU DECLARATION OF CONFORMITY

Il sottoscritto in qualità di fabbricante dichiara che l'apparecchio
The under written as manufacturer declares that the unit

Denominazione apparecchio/Description:
MODULO ASPIRANTE / FUME CUPBOARD

Modello / *Model:*
600 COMBI
1200 COMBI
1800 COMBI
Numero di serie / *Serial number:*

Alimentazione / *Power supply:*
230V - 50 Hz
Fusibili di protezione / *Overload fuses:*
2 x 5 AF (5X20) mm
Grado di protezione / *Protection grade:*
I°
Assorbimento / *Electrical input:*
600 COMBI: 140 W + 440 W
1200 COMBI: 280 W + 440 W
1800 COMBI: 420 W + 440 W

Anno di fabbricazione / *Manufacture year:*

è conforme alle seguenti Direttive / *it is in conformity with the following Directives:*
2014/30/EU, 2014/35/EU, 2006/42/CE, 2011/65/EU

CEI EN 61010-1, UNI EN 14175-1-2-3:2003, EN 61326-1

alle seguenti Leggi Nazionali / *with the following National Laws:*
D.Lgs 81/08 del 09/04/2008, D.lgs 14 marzo 2014, n. 49 (attuazione della direttiva 2012/19/UE)

Responsabile della costituzione del fascicolo tecnico / *technical file responsable:*
Elisa Tivelli presso ASAL s.r.l, via Firenze 37 20063 Cernusco S/N (MI), e-mail: info@asal.it

Cernusco sul Naviglio, / /

ASAL s.r.l
Il Legale Rappresentante
The legal Rapresentative
Elisa Tivelli

ZERTIFIKAT ◆ CERTIFICATE ◆ 認證證書 ◆ СЕРТИФИКАТ ◆ CERTIFICADO ◆ CERTIFICAT

TÜV SÜD Italia

CERTIFICATO

Nr. 50 100 3290 Rev.007

SI ATTESTA CHE / *THIS IS TO CERTIFY THAT*

IL SISTEMA DI GESTIONE PER LA QUALITÀ DI
THE QUALITY MANAGEMENT SYSTEM OF

ASAL S.R.L.

SEDE LEGALE E OPERATIVA:
REGISTERED OFFICE AND OPERATIONAL SITE:

VIA FIRENZE 37
IT - 20063 CERNUSCO SUL NAVIGLIO (MI)

È CONFORME AI REQUISITI DELLA NORMA
HAS BEEN FOUND TO COMPLY WITH THE REQUIREMENTS OF

UNI EN ISO 9001:2015

QUESTO CERTIFICATO È VALIDO PER IL SEGUENTE CAMPO DI APPLICAZIONE
THIS CERTIFICATE IS VALID FOR THE FOLLOWING SCOPE OF APPLICATION

Progettazione, produzione ed assistenza di apparecchi scientifici ed attrezzature da laboratorio. Commercializzazione di attrezzature da laboratorio, materiale monouso, vetreria ed articoli tecnici medico scientifici (IAF 19, 29)

Design, production and service of scientific appliance and laboratory equipment. Trade of laboratory equipments, disposable products, glassware and medical items for scientific and technical purpose (IAF 19, 29)

ACCREDIA L'ENTE ITALIANO DI ACCREDITAMENTO
SGQ N° 049A
Membro degli Accordi di Mutuo Riconoscimento EA, IAF e ILAC
Signatory of EA, IAF and ILAC Mutual Recognition Agreements

Per l'Organismo di Certificazione
For the Certification Body
TÜV Italia S.r.l.

Francesco Scarlata
Direttore Divisione Business Assurance
Business Assurance Division Manager

Validità / *Validity*
Dal / From: **2024-07-26**
Al / To: **2027-07-25**

Data emissione / *Issuing Date*
2024-07-26

PRIMA CERTIFICAZIONE / *FIRST CERTIFICATION:* 2003-09-18

"LA VALIDITÀ DEL PRESENTE CERTIFICATO È SUBORDINATA A SORVEGLIANZA PERIODICA A 12 MESI E AL RIESAME COMPLETO DEL SISTEMA DI GESTIONE AZIENDALE CON PERIODICITÀ TRIENNALE"
"THE VALIDITY OF THE PRESENT CERTIFICATE DEPENDS ON THE ANNUAL SURVEILLANCE EVERY 12 MONTHS AND ON THE COMPLETE REVIEW OF COMPANY'S MANAGEMENT SYSTEM AFTER THREE-YEARS"

TÜV Italia • Gruppo TÜV SÜD • Viale Fulvio Testi, 280/6 • 20126 Milano • Italia • www.tuvsud.com/it TÜV®

Clean Tech System s.r.l.
Via Zucchi 39/B
20095 Cusano Milanino (MI)
C.F./P.IVA 07739800964
CCIAA Milano REA 1979120

Cap. Soc. € 95.000 i.v.
Tel. +39 02 66409991
Fax + 39 02 6194115
info@ctscom.it
www.ctscom.it

ATTESTATO DI CONFORMITÀ N°20200831-1

Committente : **ASAL srl**
Via Firenze, 37 - 20063 Cernusco sul Naviglio (MI) - Italia

Apparecchiatura: DISPOSITIVO DI PROTEZIONE COLLETTIVA (DPC)

Data Prove: 10 Luglio 2020

CAPPA ASPIRANTE ASALAIR HOOD COMBI 600
Modello con Filtri a Carbone Attivo

Noi attestiamo che le prove eseguite per la verifica delle caratteristiche prestazionali dell'apparecchiatura in oggetto sono state eseguite secondo la normativa vigente (UNI EN 14175-1:2004, UNI EN 14175-2:2004 UNI EN 14175-3:2019, UNI/TS 11710:2018, Regolamento UE N.517/2014 e DPR 16/11/2018 n.146).

Si riporta di seguito l'elenco delle prove svolte con relativo esito:

ELENCO PROVE	ESITO
VERIFICA VELOCITÀ BARRIERA FRONTALE DI PROTEZIONE	CONFORME
VERIFICA PRESSIONE DIFFERENZIALE	CONFORME
VERIFICA ILLUMINAZIONE PIANO DI LAVORO	CONFORME
VERIFICA DEL CONTENIMENTO	CONFORME

NOTE:
Il presente attestato è valido per il DPC in oggetto con riferimento al protocollo di qualifica denominato:

Factory Acceptance Test (FAT) N°20K25 del 31/08/2020

Verifica ed Approvazione

Nome: Luca Zucchelli
Azienda: Clean Tech System s.r.l.
Data: 31/08/2020
Firma:

PER.TEC.IND. ZUCCHELLI LUCA
Rappresentanza Opere Varie
Certificazioni e Certificati
a carattere tecnico
Professionale e scientifico
N° 9275
ISCRIZIONE RUC
CCIAA di Milano

Laboratorio Filtri Aria
CTS Laboratori
Via Zucchi 39/C
20095 Cusano Milanino (MI)
www.ctslab.eu

Laboratorio di Bio-Analisi
CTS Laboratori
Via Zucchi 19
20095 Cusano Milanino (MI)
www.ctslab.eu

Clean Tech System s.r.l.
Via Zucchi 39/B
20095 Cusano Milanino (MI)
C.F./P.IVA 07739800964
CCIAA Milano REA 1979120

Cap. Soc. € 95.000 i.v.
Tel. +39 02 66409991
Fax + 39 02 6194115
info@ctscom.it
www.ctscom.it

ATTESTATO DI CONFORMITÀ N°20200611-3

Committente : **ASAL srl**
Via Firenze, 37 - 20063 Cernusco sul Naviglio (MI) - Italia

Apparecchiatura: DISPOSITIVO DI PROTEZIONE COLLETTIVA (DPC)

Data Prove: 08 Maggio 2020

CAPPA ASPIRANTE ASALAIR 1200 COMBI
Modello con Filtri a Carbone Attivo

Noi attestiamo che le prove eseguite per la verifica delle caratteristiche prestazionali dell'apparecchiatura in oggetto sono state eseguite secondo la normativa vigente (UNI EN 14175-1:2004, UNI EN 14175-2:2004 UNI EN 14175-3:2019, UNI/TS 11710:2018, Regolamento UE N.517/2014 e DPR 16/11/2018 n.146).

Si riporta di seguito l'elenco delle prove svolte con relativo esito:

ELENCO PROVE	ESITO
VERIFICA VELOCITÀ BARRIERA FRONTALE DI PROTEZIONE	CONFORME
VERIFICA PRESSIONE DIFFERENZIALE	CONFORME
VERIFICA ILLUMINAZIONE PIANO DI LAVORO	CONFORME
VERIFICA DEL CONTENIMENTO	CONFORME

NOTE:
Il presente attestato è valido per il DPC in oggetto con riferimento al protocollo di qualifica denominato:

Factory Acceptance Test (FAT) N°20K20 del 11/06/2020

Verifica ed Approvazione

Nome: Luca Zucchelli
Azienda: Clean Tech System s.r.l
Data: 11/06/2020
Firma:

Laboratorio Filtri Aria
CTS Laboratori
Via Zucchi 39/C
20095 Cusano Milanino (MI)
www.ctslab.eu

Laboratorio di Bio-Analisi
CTS Laboratori
Via Zucchi 19
20095 Cusano Milanino (MI)
www.ctslab.eu

Clean Tech System s.r.l.
Via Zucchi 39/B
20095 Cusano Milanino (MI)
C.F./P.IVA 07739800964
CCIAA Milano REA 1979120

Cap. Soc. € 95.000 i.v.
Tel. +39 02 66409991
Fax + 39 02 6194115
info@ctscom.it
www.ctscom.it

ATTESTATO DI CONFORMITÀ N°20200605-1

Committente : **ASAL srl**
Via Firenze, 37 - 20063 Cernusco sul Naviglio (MI) - Italia

Apparecchiatura: DISPOSITIVO DI PROTEZIONE COLLETTIVA (DPC)

Data Prove: 28 Aprile 2020

CAPPA ASPIRANTE ASALAIR 1800 COMBI
Modello con Filtri a Carbone Attivo

Noi attestiamo che le prove eseguite per la verifica delle caratteristiche prestazionali dell'apparecchiatura in oggetto sono state eseguite secondo la normativa vigente (UNI EN 14175-1:2004, UNI EN 14175-2:2004 UNI EN 14175-3:2019, UNI/TS 11710:2018, Regolamento UE N.517/2014 e DPR 16/11/2018 n.146).

Si riporta di seguito l'elenco delle prove svolte con relativo esito:

ELENCO PROVE	ESITO
VERIFICA VELOCITÀ BARRIERA FRONTALE DI PROTEZIONE	CONFORME
VERIFICA PRESSIONE DIFFERENZIALE	CONFORME
VERIFICA ILLUMINAZIONE PIANO DI LAVORO	CONFORME
VERIFICA DEL CONTENIMENTO	CONFORME

NOTE:
Il presente attestato è valido per il DPC in oggetto con riferimento al protocollo di qualifica denominato:

Factory Acceptance Test (FAT) N°20K15 del 05/06/2020

Verifica ed Approvazione

Nome: Luca Zucchelli
Azienda: Clean Tech System s.r.l.
Data: 05/06/2020
Firma:

PER.TEC.INC. ZUCCHELLI LUCA Rappresentante legale - Certificazioni e perizie - Caratteri tecnici - Professionale e scientifico N° 9278 CCIAA di Milano

Laboratorio Filtri Aria
CTS Laboratori
Via Zucchi 39/C
20095 Cusano Milanino (MI)
www.ctslab.eu

Laboratorio di Bio-Analisi
CTS Laboratori
Via Zucchi 19
20095 Cusano Milanino (MI)
www.ctslab.eu

ZERTIFIKAT ◆ CERTIFICATE ◆ 認證證書 ◆ СЕРТИФИКАТ ◆ CERTIFICADO ◆ CERTIFICAT

Product Service

CERTIFICATE

No. Z1 036567 0045 Rev. 00

Holder of Certificate: **Asal S.r.l**
Via Firenze, 37
20063 Cernusco Sul Naviglio (Milano)
ITALY

Certification Mark:

Product: **Laboratory Equipment (Fume cupboard)**

The product was tested on a voluntary basis and complies with the essential requirements. The certification mark shown above can be affixed on the product. It is not permitted to alter the certification mark in any way. In addition, the certification holder must not transfer the certificate to third parties. This certificate is valid until the listed date, unless it is cancelled earlier. All applicable requirements of the testing and certification regulations of TÜV SÜD Group have to be complied. For details see: www.tuvsud.com/ps-cert

Test report no.: ELS2101724B

Valid until: 2028-04-20

Date, 2023-04-24

(Massimo Mendo)

Page 1 of 2
TÜV SÜD Product Service GmbH • Certification Body • Ridlerstraße 65 • 80339 Munich • Germany

ZERTIFIKAT ◆ CERTIFICATE ◆ 認證證書 ◆ СЕРТИФИКАТ ◆ CERTIFICADO ◆ CERTIFICAT

Product Service

CERTIFICATE

No. Z1 036567 0045 Rev. 00

Model(s): **701, 900, 901, 600 Combi, 1200 Combi, 1800 Combi, 1200 F.A., 1500 F.A., 1800 F.A.**

Brand Name: **ASAL**

Rated input voltage:	230 VAC
Rated input power:	110 W (mod. 701, 900); 60 W (mod. 901) 140 W (mod. 600 Combi) 280 W (mod. 1200 Combi, 1200 F.A) 350 W (mod. 1500 F.A.) 420 W (mod. 1800 Combi) 500 W (mod. 1800 F.A.)
Rated frequency:	50 Hz
Protection class:	I

Tested according to: EN 61010-1:2010/A1:2019

TÜV SÜD Product Service GmbH • Certification Body • Ridlerstraße 65 • 80339 Munich • Germany

TÜV®

ASAL s.r.l. Via Firenze n° 37 - 20063 Cernusco s/N (MI) - Italy
Tel. +39 02/92.10.23.34 - Fax +39 02/92.10.48.66
Http://www.asal.it – e-mail: info@asal.it
Ci riserviamo il diritto di apportare senza preavviso tutte le modifiche necessarie per il miglioramento del prodotto

8 SUMMARY AND TEST RESULT

Emission	Test method	Result
Standard reference	EN 61326-1	//
Conducted emission	EN 61326-1 (Par 7.2)	PASSED
Radiated emission	EN 61326-1 (Par 7.2)	PASSED
Harmonic emission	EN 61000 3 2	PASSED
Flicker emission	EN 61000 3 3	PASSED

Immunity	Test method	Result
Standard reference	EN 61000 6 1	//
Electrostatic discharge immunity	EN 61326 1 (Tab.1)	PASSED
RF radiated immunity	EN 61326-1 (Tab.1)	PASSED
Burst immunity	EN 61326-1 (Tab.1)	PASSED
Surge immunity	EN 61326-1 (Tab.1)	PASSED
RF conducted immunity	EN 61326-1 (Tab.1)	PASSED
Voltage dips and variation immunity	EN 61326-1 (Tab.1)	PASSED

Test legend result	
PASSED	The equipment under test complies with the standard requirements
NOT PASSED	The equipment under test doesn't complies with the standard requirements
NOT APPLICABLE	The test is not applicable for the equipment under test